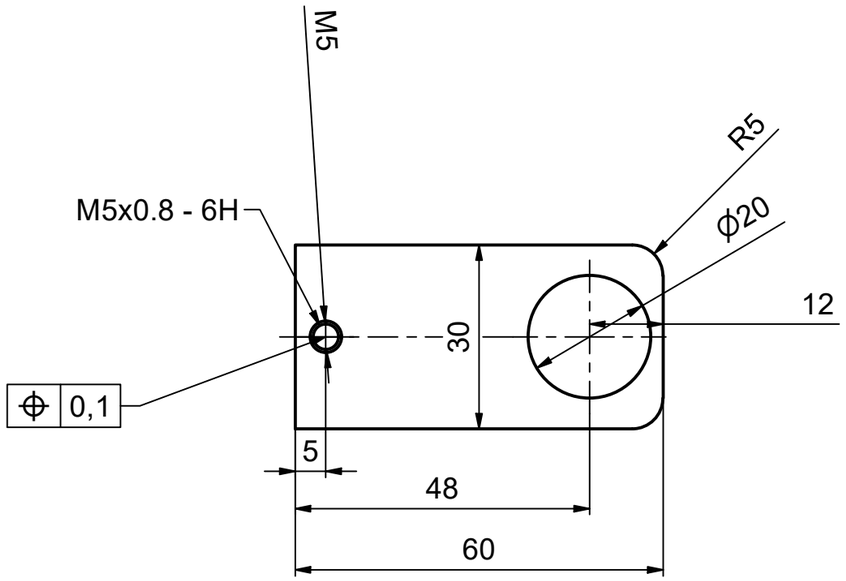

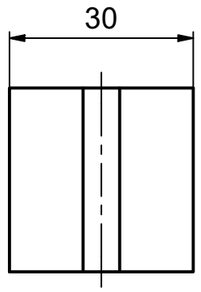

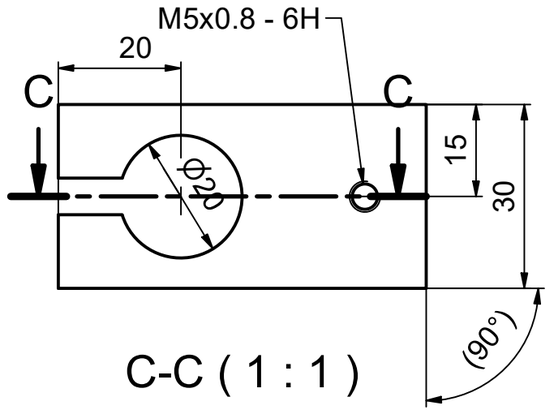

C-C (1 : 1)

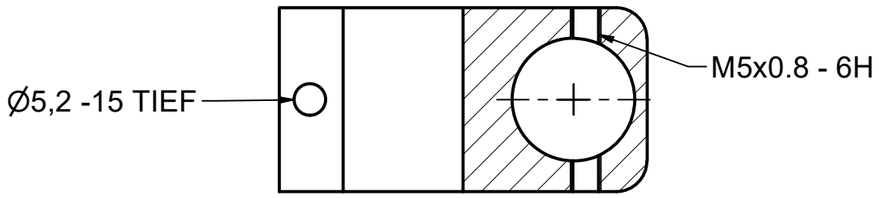

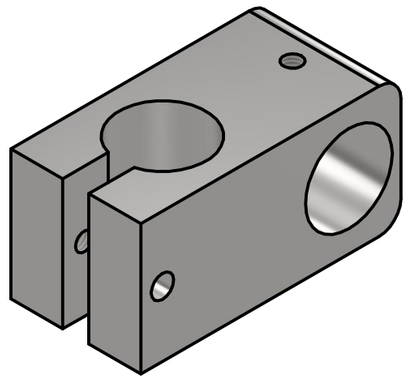

Allgemeintoleranzen / general tolerances Umformen, Zerspanen/ forming, cutting: DIN ISO 2768-fH		Werkstoff / material: Edelstahl Gewicht / weight: –	Oberflächen nach DIN EN ISO 1302 Reihe 2 / surfaces acc to DIN EN ISO 1302 range 2 Rz100, Rz25, Rz6,3, Rz1, = beliebig/any	Maßstab/scale: 1 : 1

	Name/name	Datum/date
konstr.	Philf	20.01.2026
gezeichn.	Al Hefawi	09.02.2026
freigeg.		
Art.-Nr		

htw.
Hochschule für Technik und Wirtschaft Berlin
University of Applied Sciences

Verbindung

in ARBEIT

Verbindung-1 2D Al Hefawi 01

Format: A3
Blatt/ sheet: 1
Blätter/ sheets: 1

Dateiname: Verbindung-1 2D Al Hefawi 01.idw